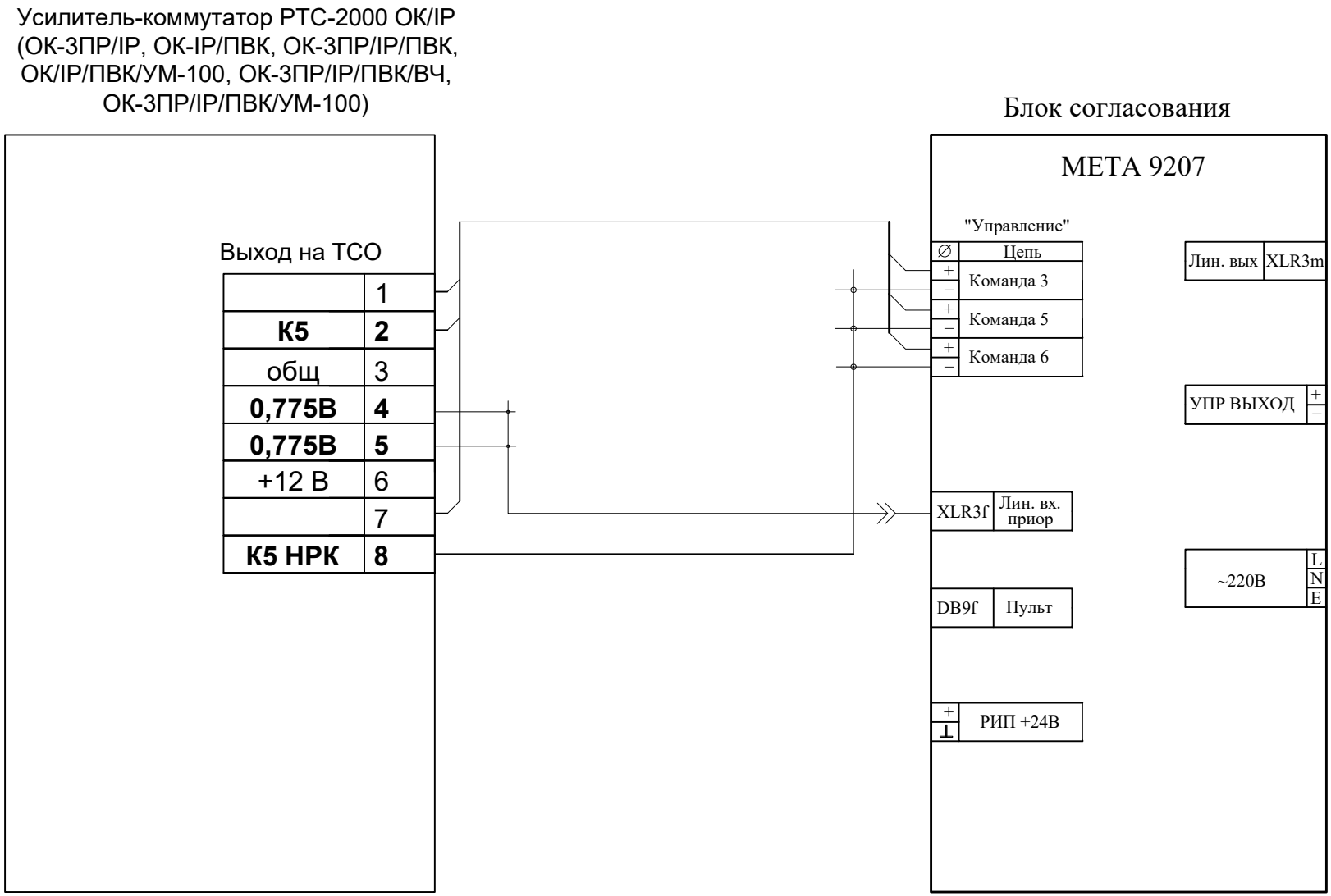Схема сопряжения РТС-2000 ОК с META 9207