Пример схемы соединений систем оповещения и проводного вещания однозвенной сети 30В для объектов нежилого назначения в Ленинградской области

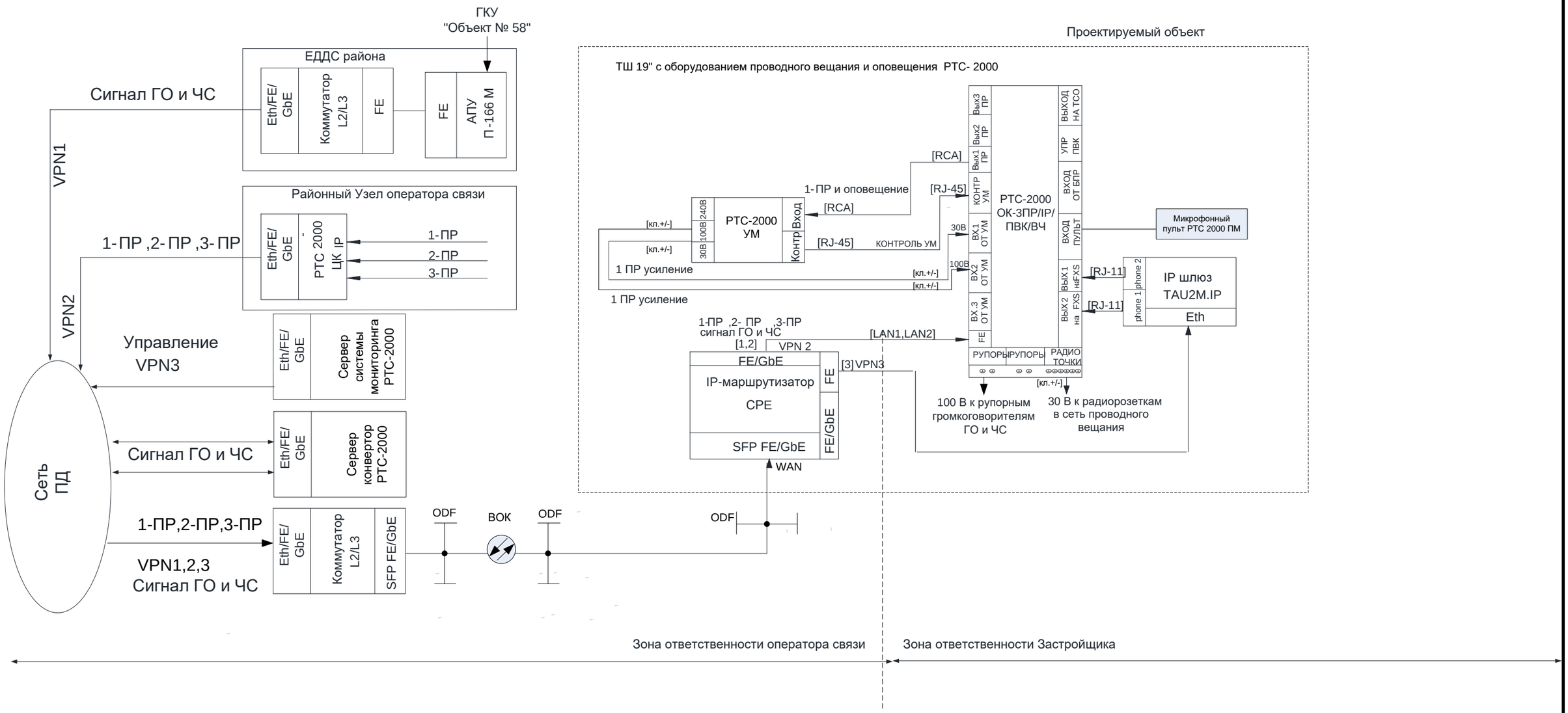

Изм.	Кол.уч	Лист	№ док.	Подп.	Дата		Стадия	Лист	Листов
							Р	1	
ГИП						Пример схемы соединений систем оповещения и проводного вещания однозвенной сети 30В для объектов нежилого назначения в Ленинградской области	ООО «ПО «РТС»		
Проверил									
Разраб.									

Подп. и дата | Инв. № дубл. | Взаим. инв. № | Подп. и дата | Инв. № подл.